Unterputzkasten UPK 856/866

Artikelnummer	55896
Typ	UPK 856/866
Gewicht	0.382kg
Länge	54mm
Breite	185mm
Höhe	173mm

Urmet Deutschland GmbH
Löhestrasse 22
53773 Hennef
www.urmet.de

Produktbeschreibung

Aluminium Unterputzkasten

Dieser Unterputzkasten ist für den ETA 856 / 866 EV1 geeignet. Der Unterputzkasten wird vorschriftsgemäß in die Wand eingesetzt und dient als Fundament für den ETA.

Hinweis:
ETA 856 EV1, Art.-Nr. 55831
ETA 866 EV1, Art.-Nr. 55832

Produkteigenschaften

Unterputzkasten	Für 11/12 Flächentaster
Material	Aluminium, Stahl
Abmessungen	172 x 185 x 50 mm
Form	Rechteckig
Geräteart	Unterputzkasten
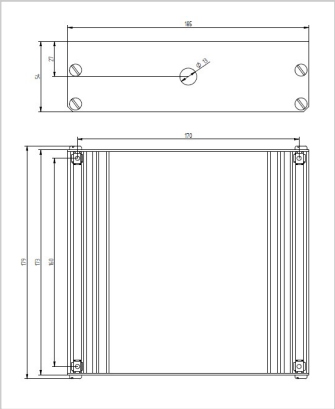
Weitere Bilder